CLÔTURE BOIS PRÉSERVE CONSEILS DE POSE

PERSIENNE

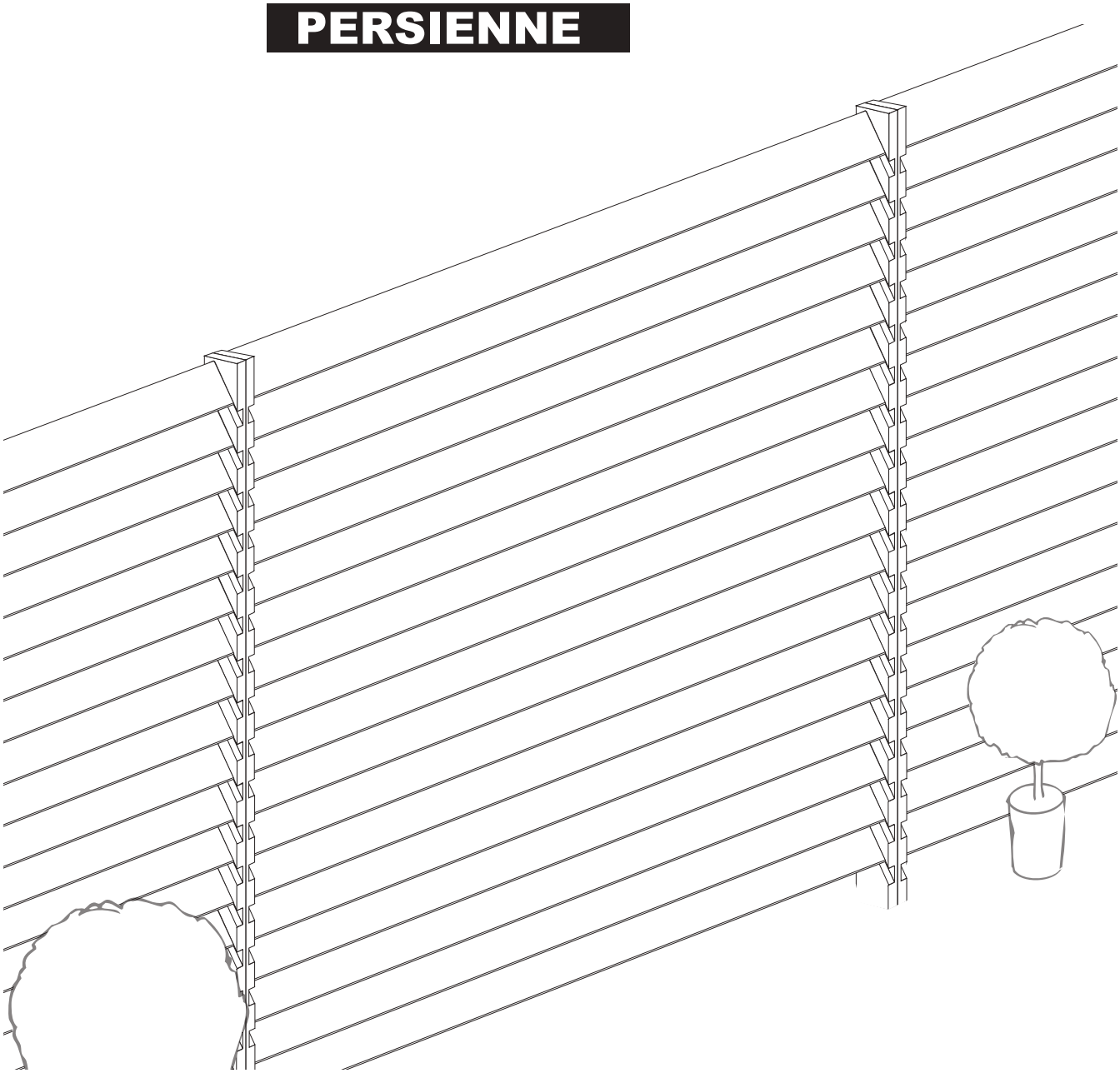

Fixation
Scellement béton

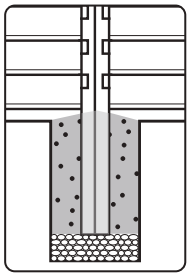

OPTION 1
Platine à sceller

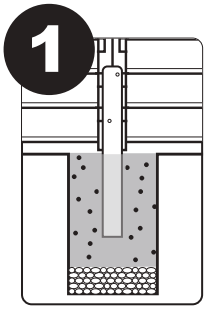

OPTION 2
Platine à visser

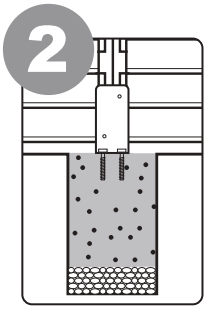

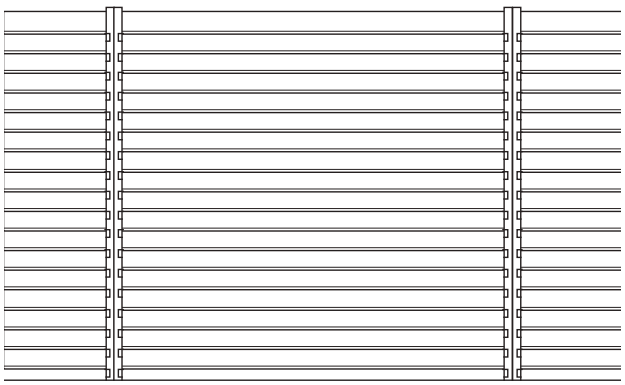

Documents, schémas et photos non contractuels - Suggestion de présentation - Sous réserve d'erreur, d'omission ou de modification - Quantités données à titre indicatif. Modèle déposé - DOCUMENT PROTÉGÉ PAR DROIT D'AUTEUR - Reproduction interdite. Toute reproduction, rediffusion et mise en réseau, sous quelque forme que ce soit, même partielle, sont strictement interdites. Document n°2015-05-3 version 001.

CLÔTURE BOIS PRÉSERVE CONSEILS DE POSE

MODÈLE PERSIENNE

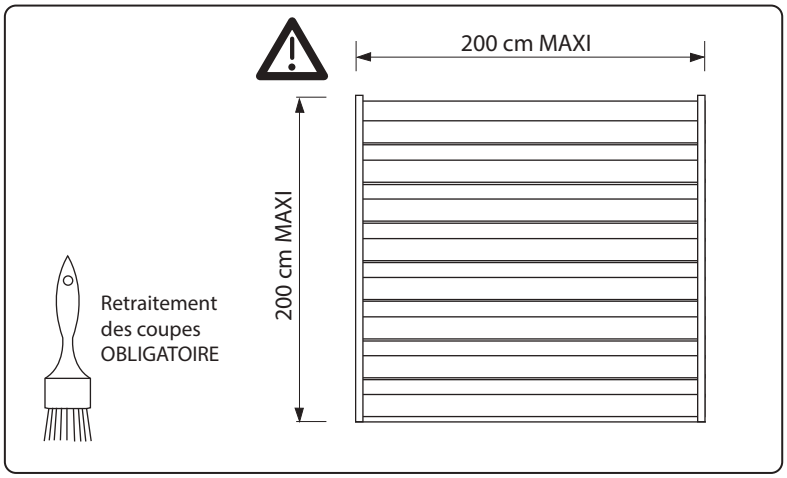

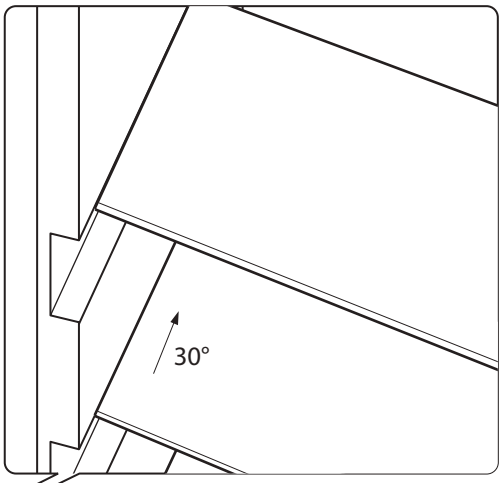

Pose en biais
Poteau spécifique par paire

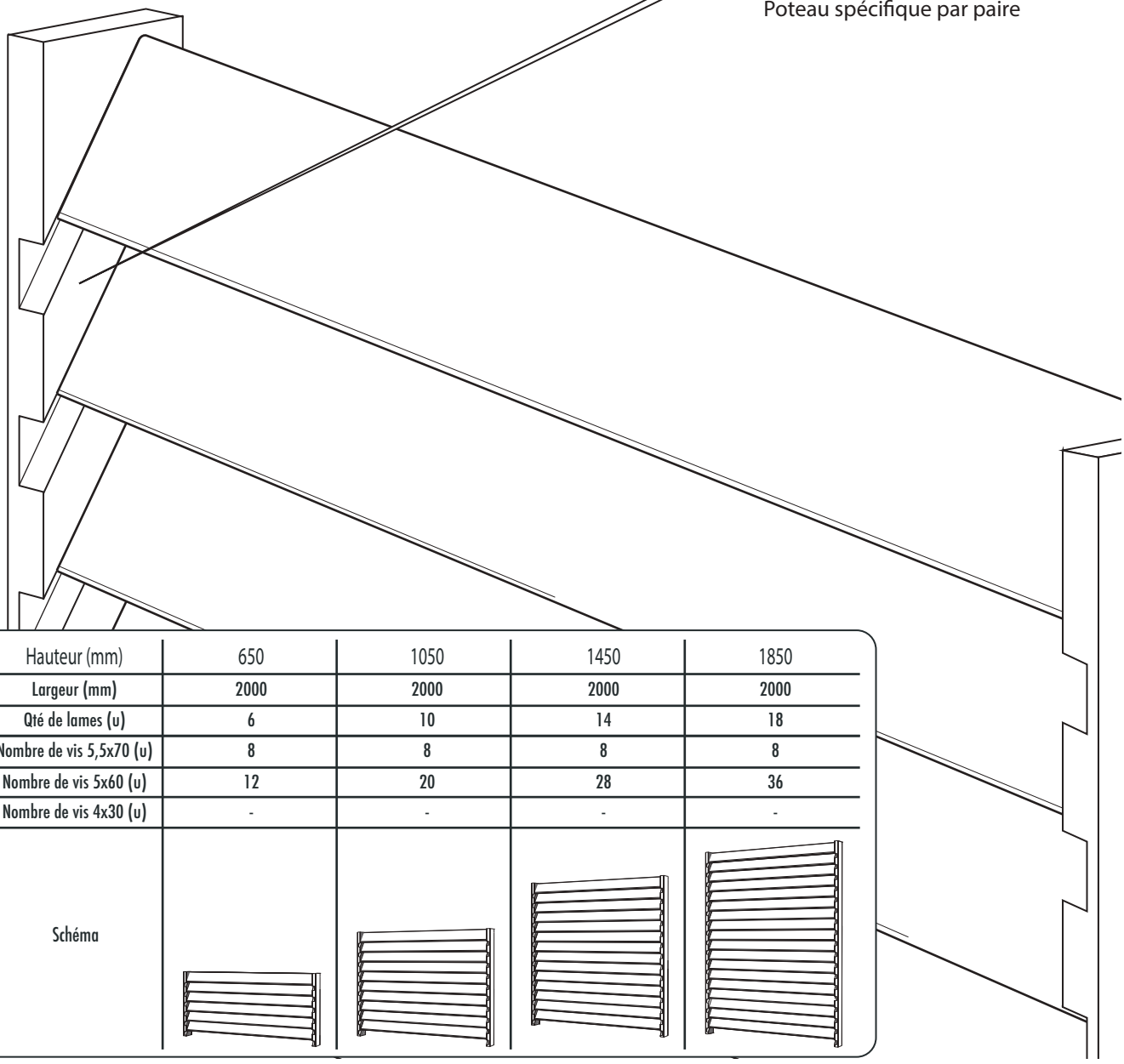

Hauteur (mm)	650	1050	1450	1850
Largeur (mm)	2000	2000	2000	2000
Qté de lames (u)	6	10	14	18
Nombre de vis 5,5x70 (u)	8	8	8	8
Nombre de vis 5x60 (u)	12	20	28	36
Nombre de vis 4x30 (u)	-	-	-	-
Schéma				

CLÔTURE BOIS PRÉSERVE CONSEILS DE POSE

OUTILLAGE DE POSE / MATÉRIAUX

Montage / Pose



2 pers.

OUTILS

Foret bois



Perceuse

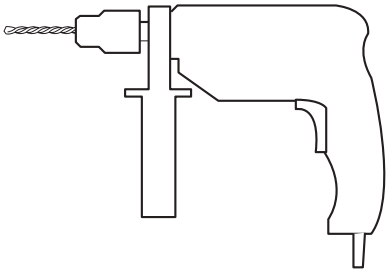

Visseuse

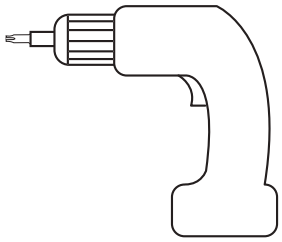

Tire-fond

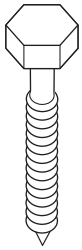

Cheville béton

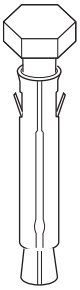

Niveau



Cales pour espacements de même largeur

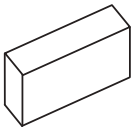

Sangles

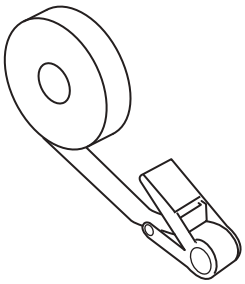

Maillet caoutchouc

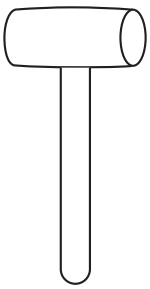

MATÉRIAUX

Lames 21x120x1950mm
CL3 Vert

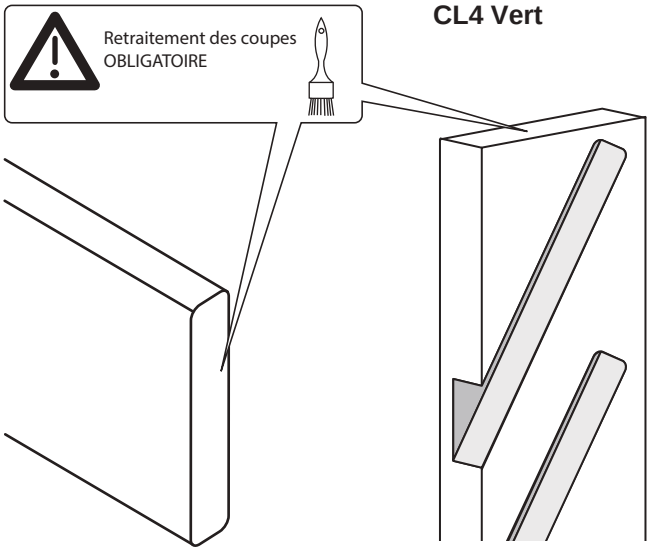

Poteau spécifique
45x90x2400mm
CL4 Vert

Vis inox

5x60 pour lames



5,5x70 pour poteaux



CLÔTURE BOIS PRÉSERVE CONSEILS DE POSE

IMPLANTATION / PRÉPARATION

1 DÉFINIR L'ALIGNEMENT DE LA CLÔTURE

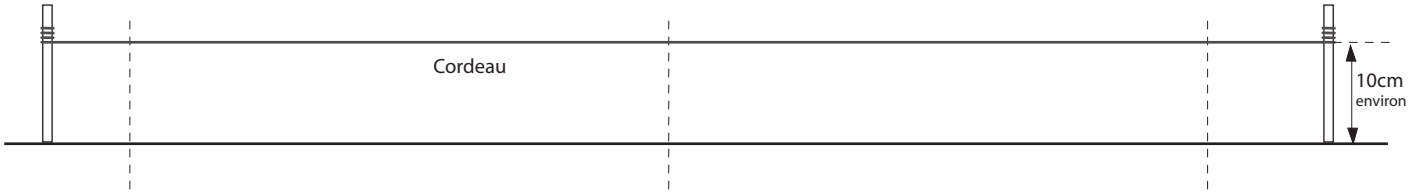

Si dénivelé: prévoir un décalage en hauteur

2 CREUSER 2 TROUS DANS LE SOL

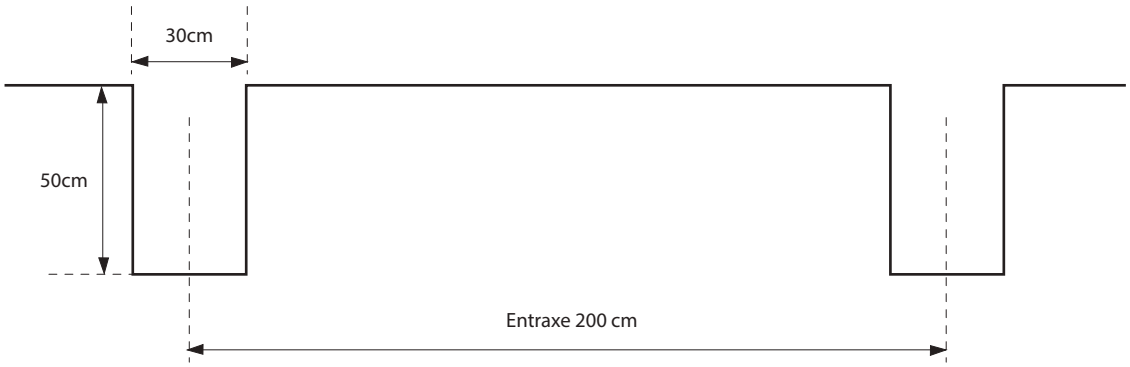

L'entraxe entre trous varie en fonction de la longueurs des lames
La dimension des trous dépend de la nature du sol et de l'exposition au vent

3 REMPLIR D'UNE COUCHE DE GRAVILLONS (DRAINAGE)



ASSEMBLAGE DU PANNEAU PERSIENNE

1 DISPOSER LES POTEAUX PERSIENNE ET LA 1ère LAME

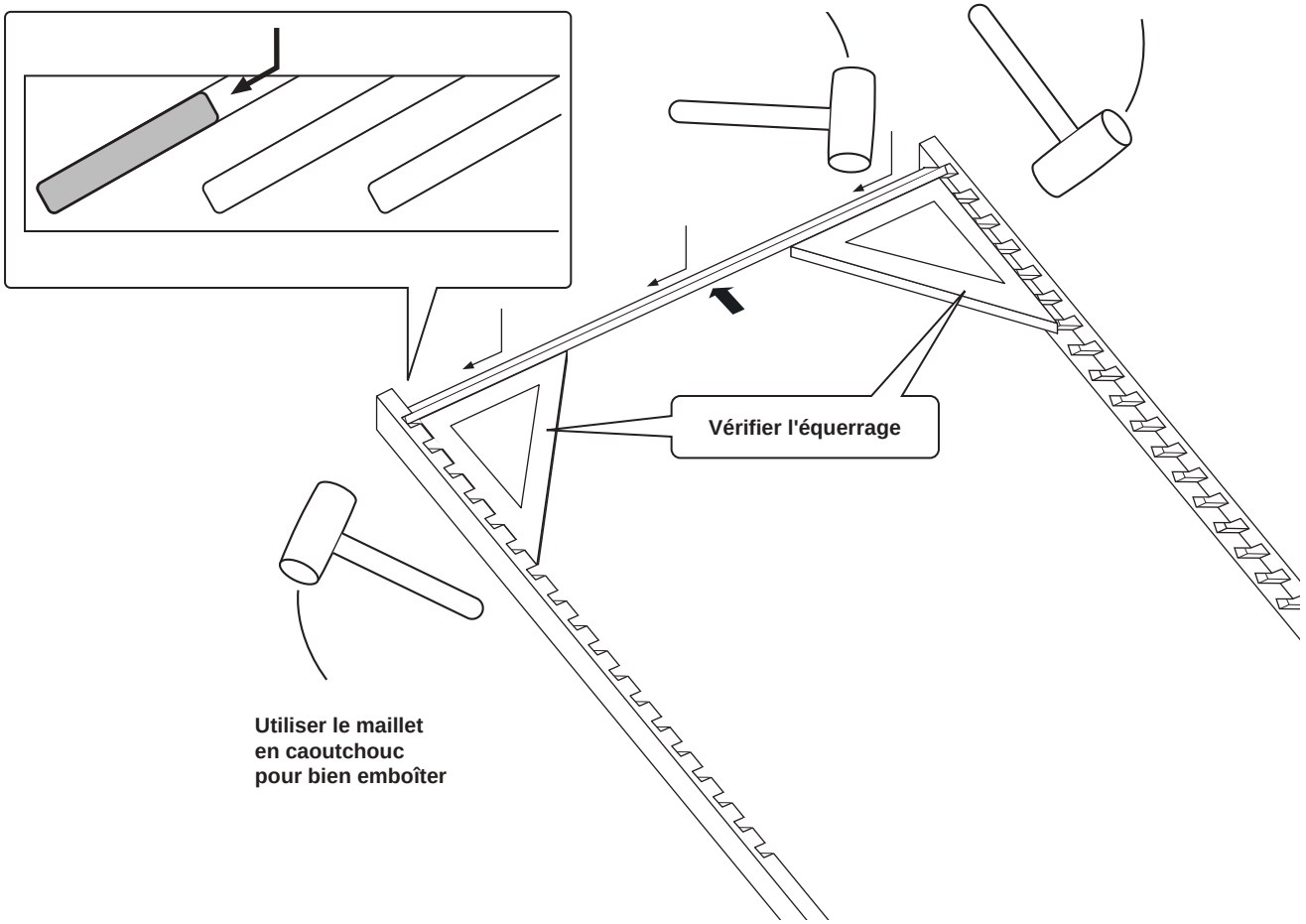

2 MAINTENIR AVEC UNE SANGLE

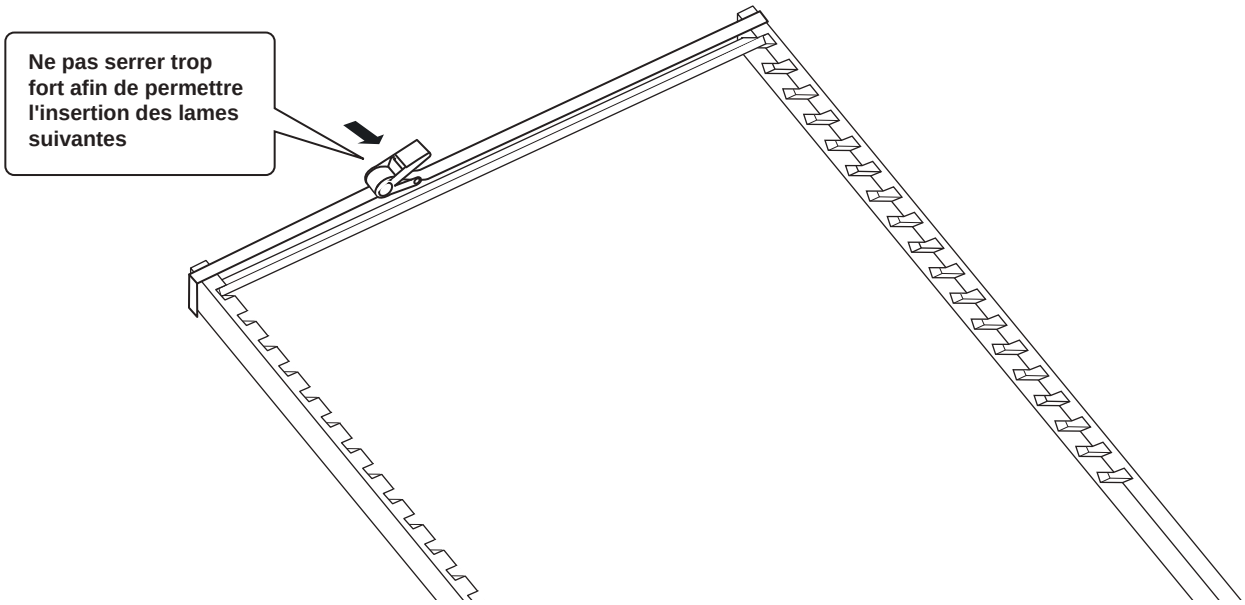

ASSEMBLAGE DU PANNEAU PERSIENNE

3 **INSÉRER TOUTES LES LAMES SANGLER**

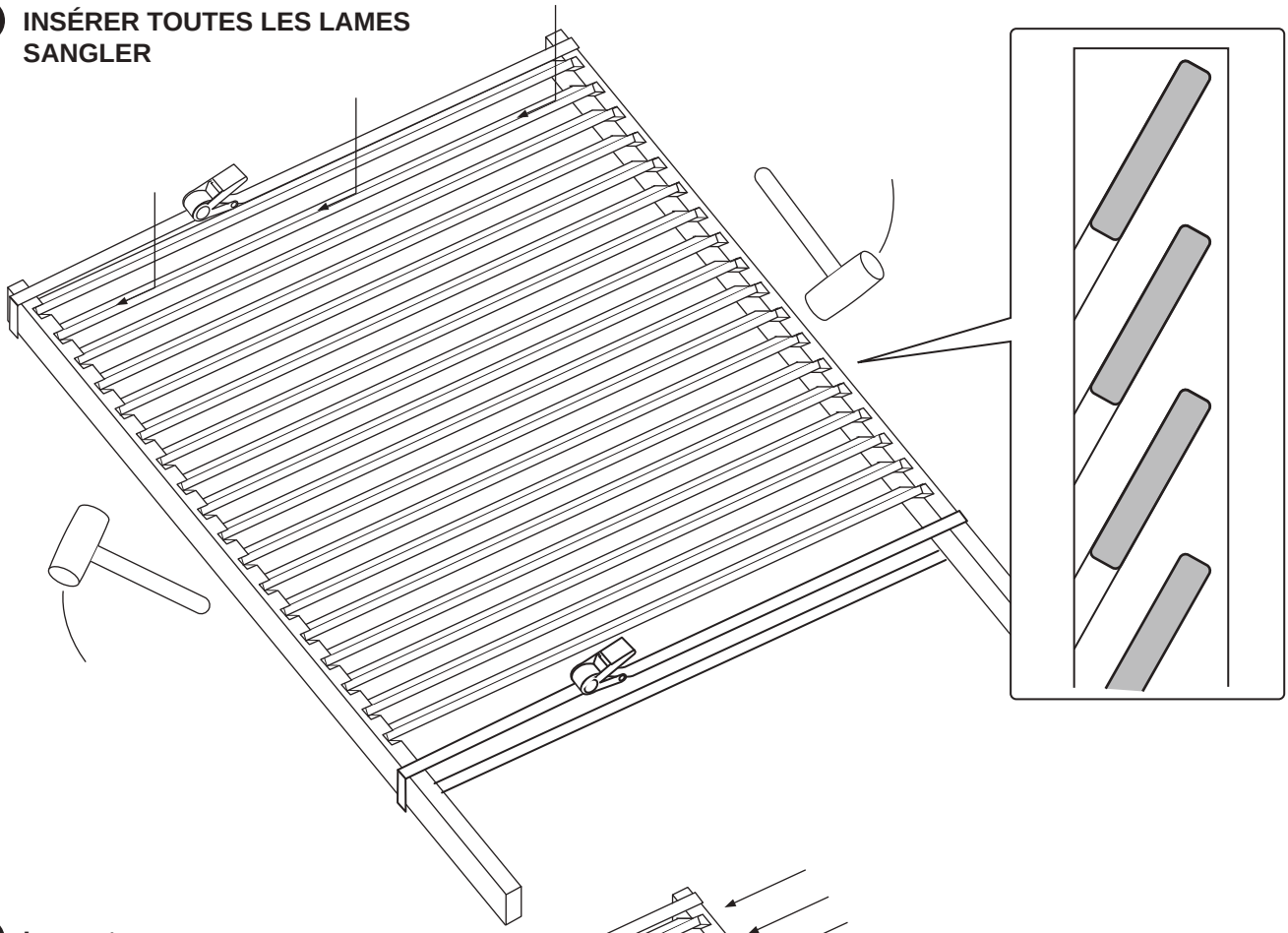

4 **Les poteaux sont prépercés Ø 4mm**

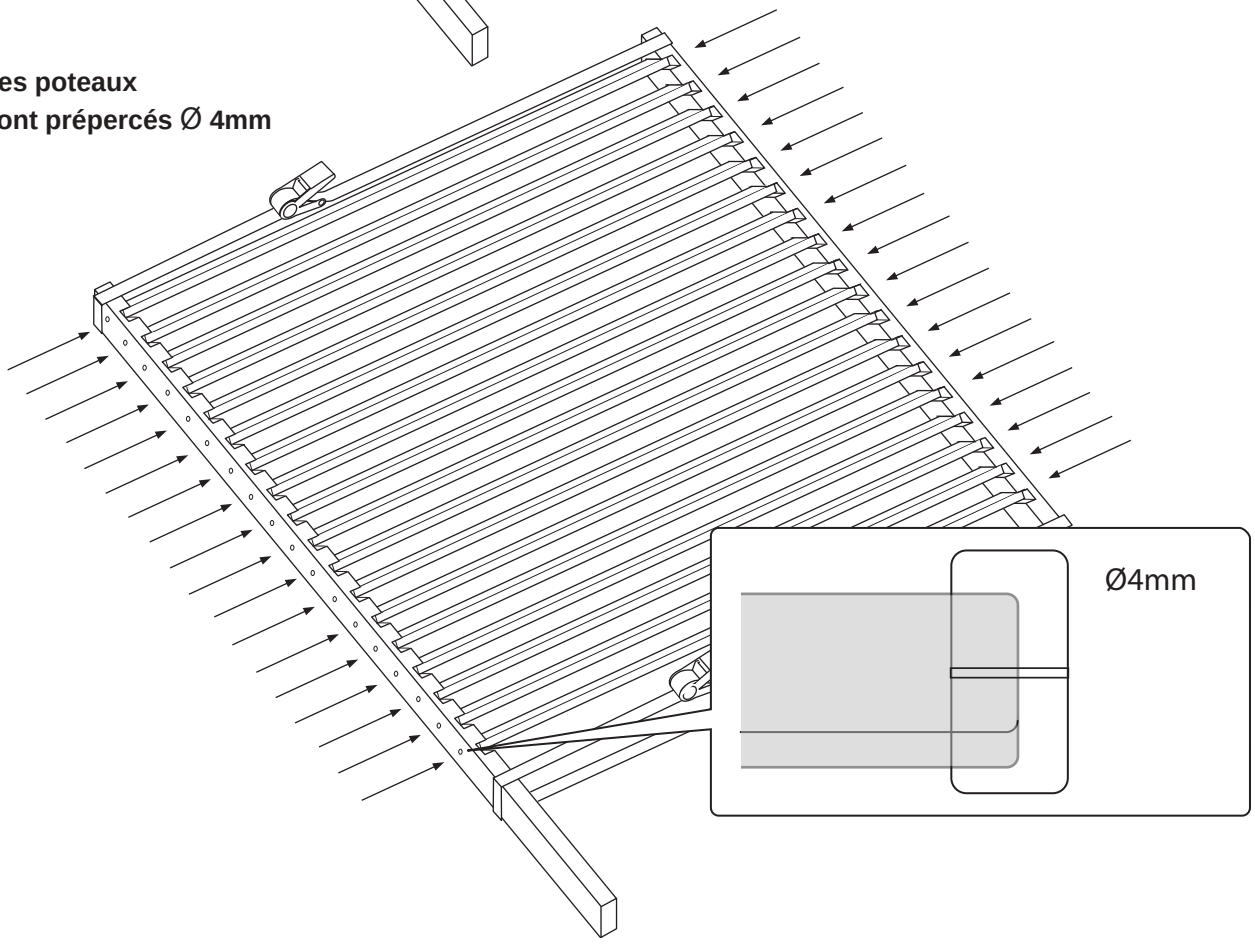

ASSEMBLAGE DU PANNEAU PERSIENNE

5 FIXER LES POTEAUX / ENLEVER LES SANGLES

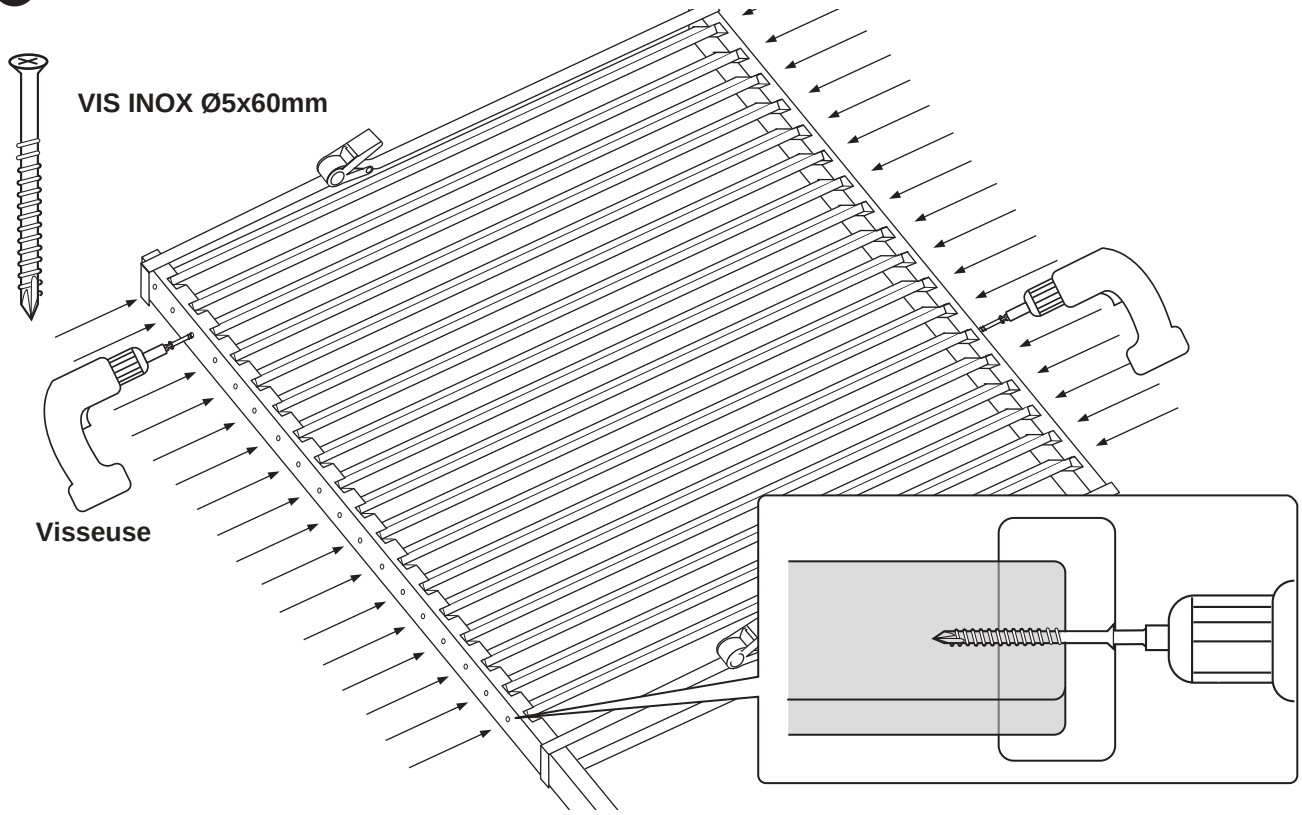

6 PLACER LE PANNEAU DANS LES TROUS

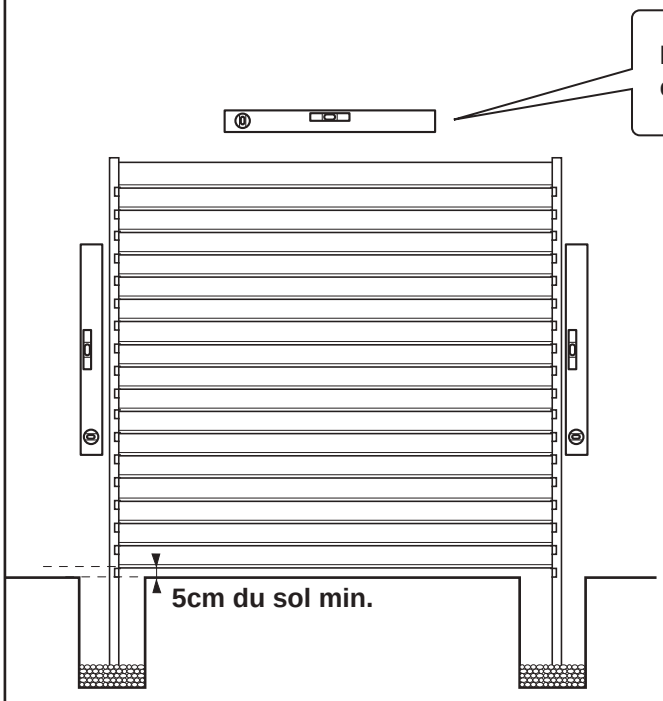

7 BLOQUER LE PANNEAU

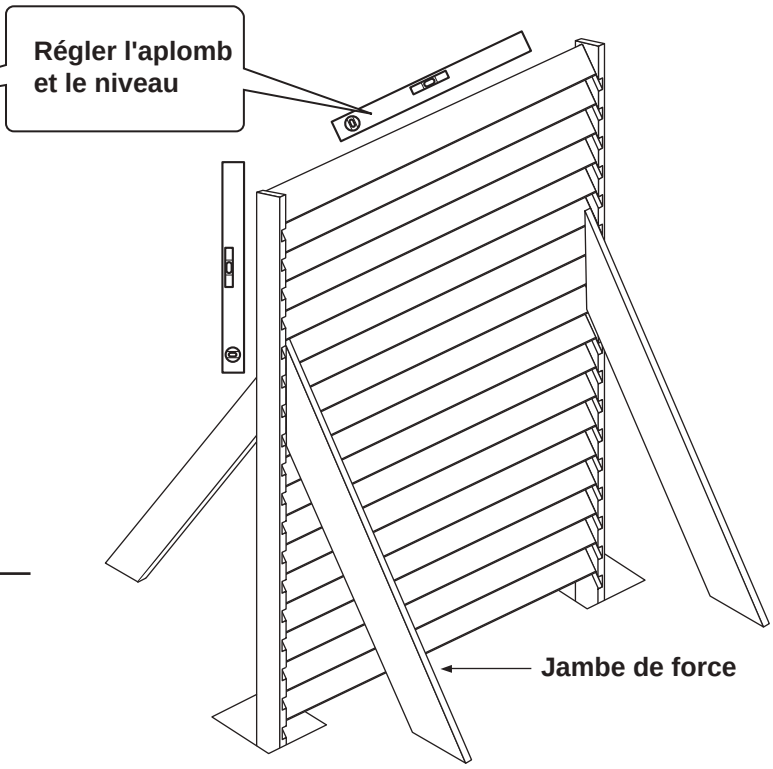

CLÔTURE BOIS PRÉSERVE CONSEILS DE POSE

PLACEMENT DU PANNEAU PERSIENNE

8 **POURSUIVRE AVEC PANNEAUX SUIVANTS**
FIXER LES DEMI POTEAUX ENTRE EUX

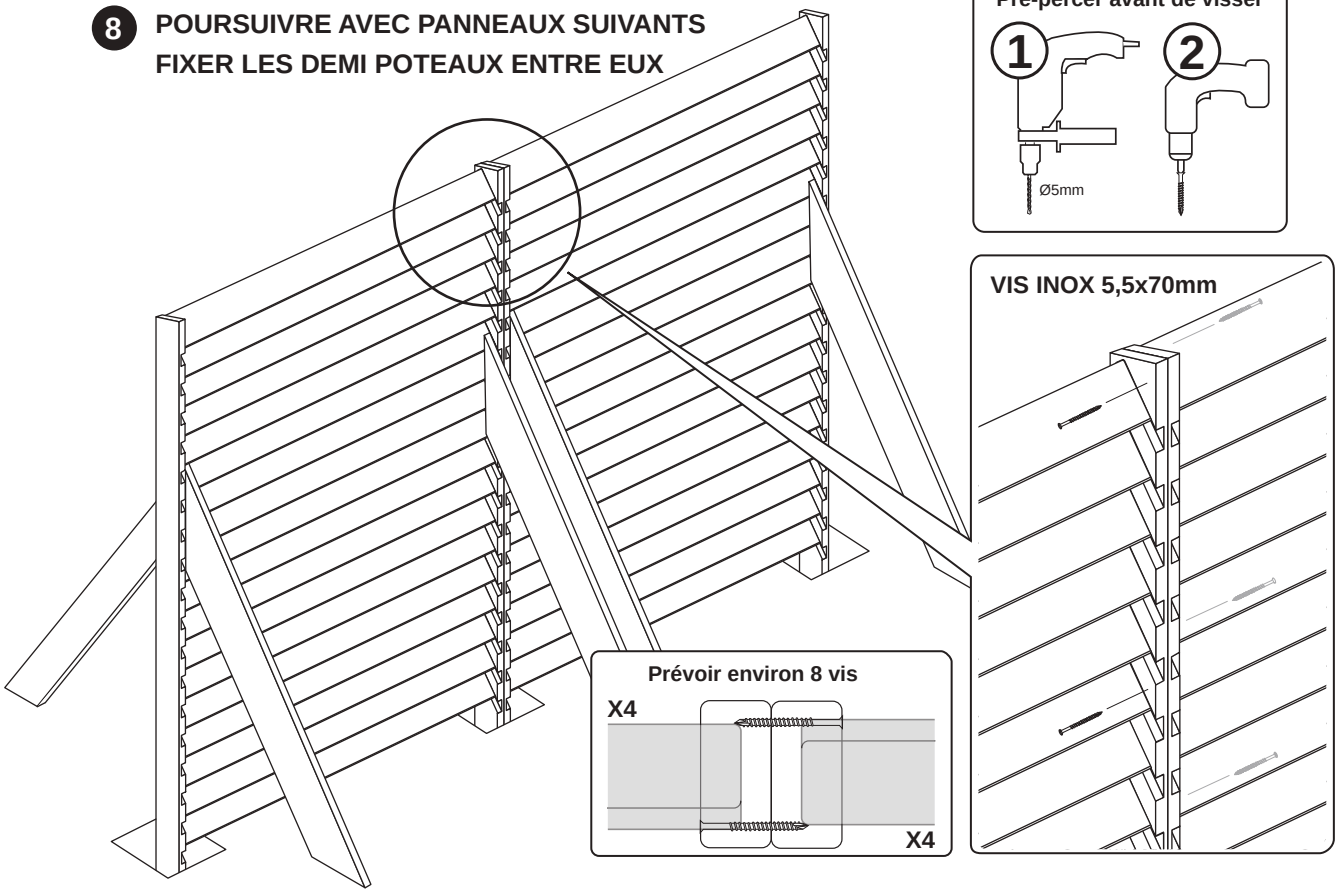

9 **SCELLER DANS LE BÉTON**

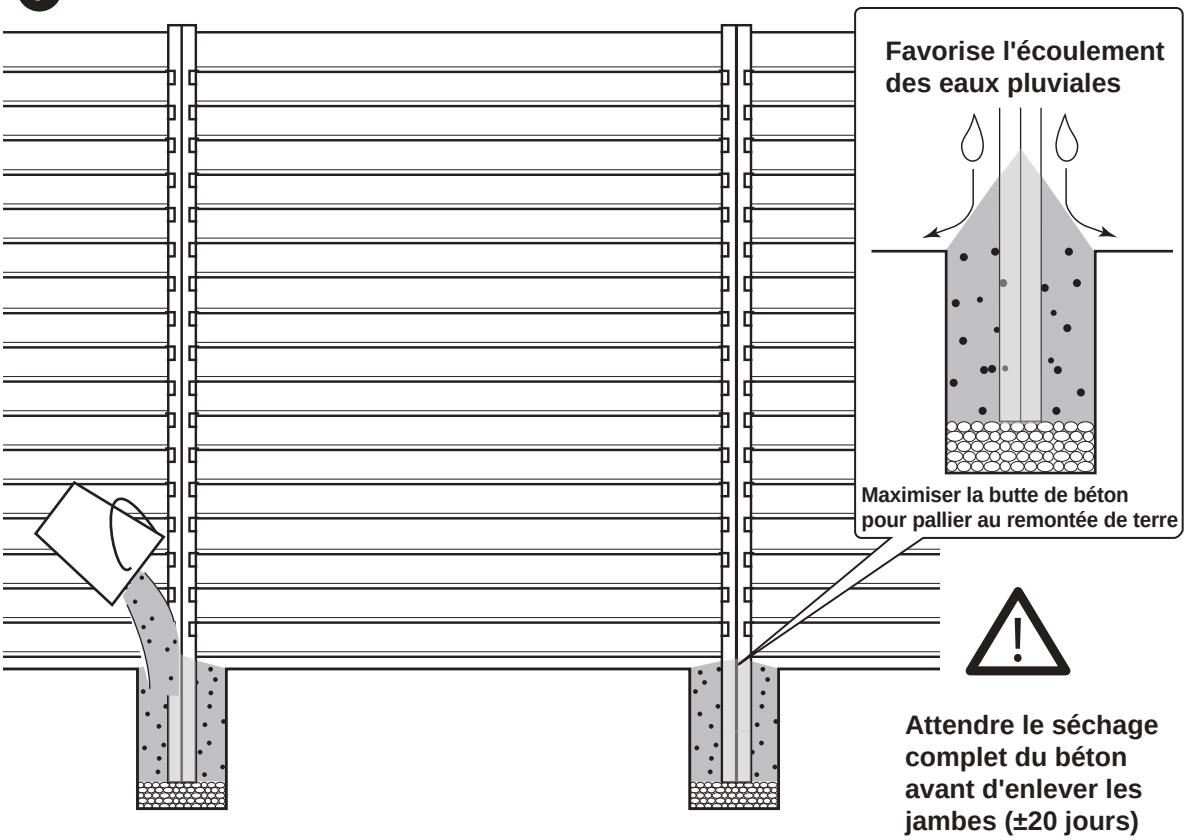

Attendre le séchage complet du béton avant d'enlever les jambes (±20 jours)

1 OPTION 1 / PLATINE SCELLÉE:
COULER LE BÉTON ET FIXER RAPIDEMENT LA PLATINE

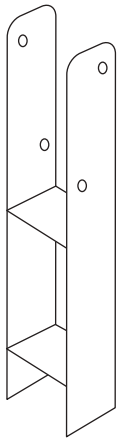

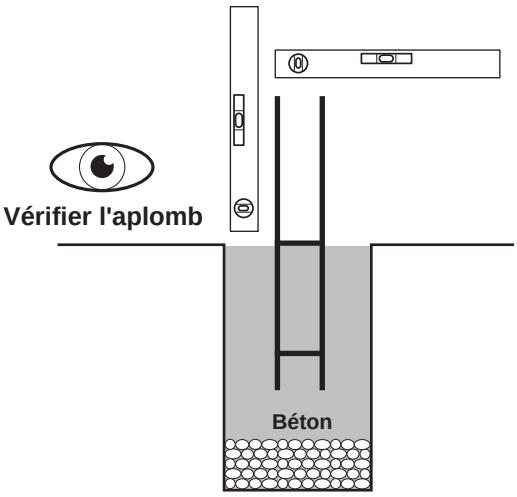

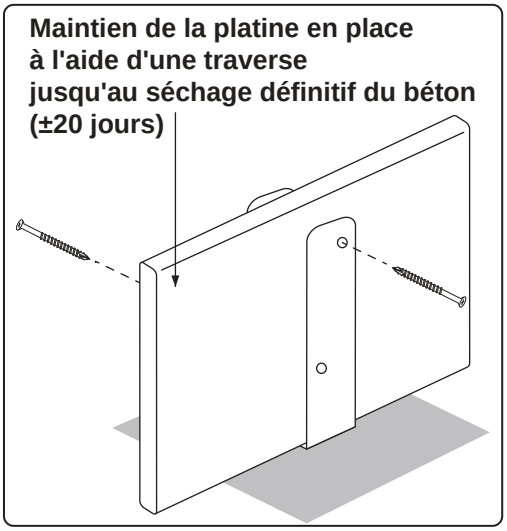

2 APRÈS SÈCHAGE COMPLET (±20 jours), PLACER, PERCER ET FIXER LE PANNEAU



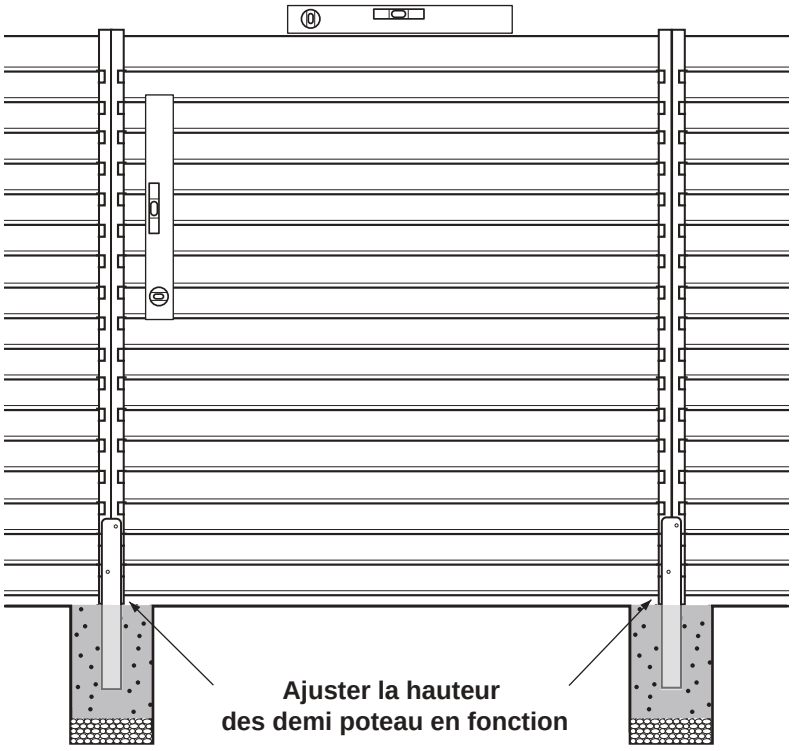

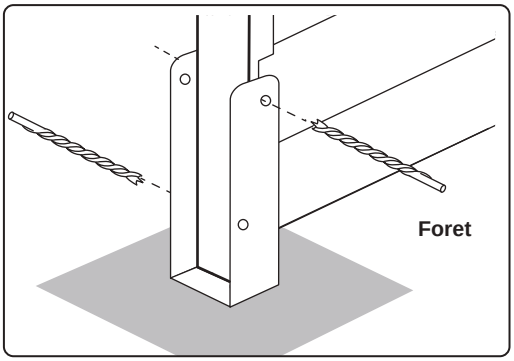

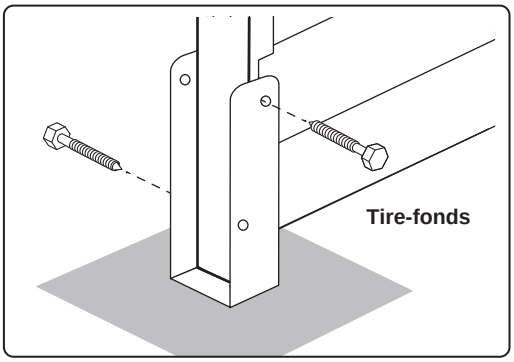

1 OPTION 2 / PLATINE VISSÉE: COULER LE BÉTON, VÉRIFIER L'APLOMB

Vérifier l'aplomb

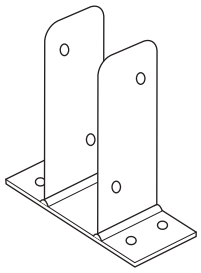

Platine Spéciale Muret

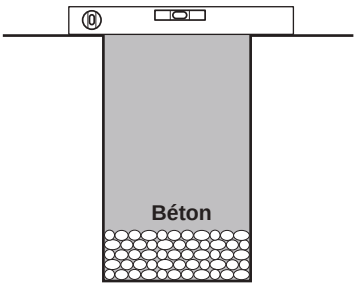

2 APRÈS SÈCHAGE COMPLET (±20 jours), FIXER LES PLATINES SUR SOCLE BÉTON

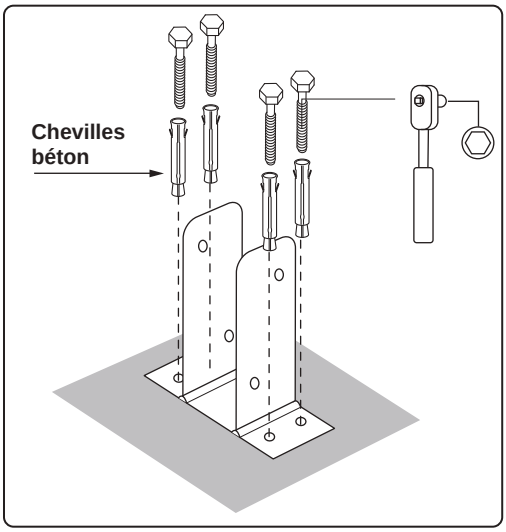

3 PLACER, PERCER ET FIXER LE PANNEAU

Vérifier l'aplomb et le niveau

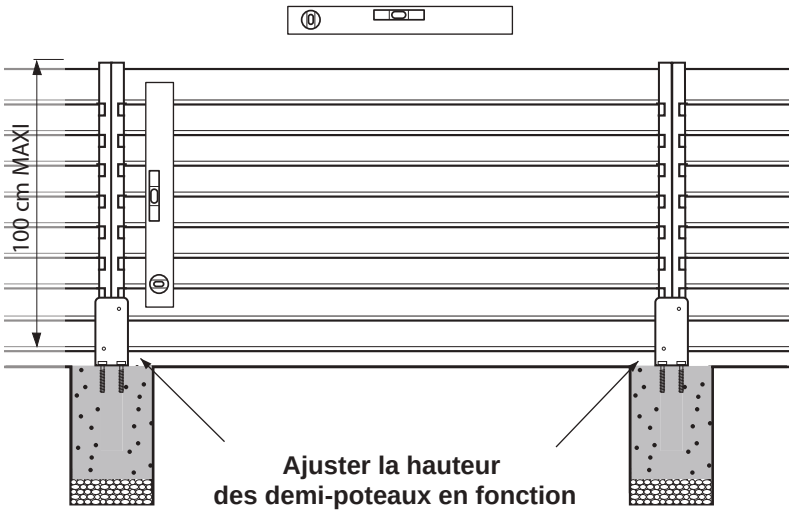

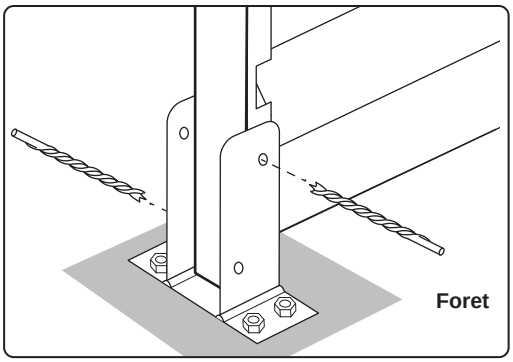

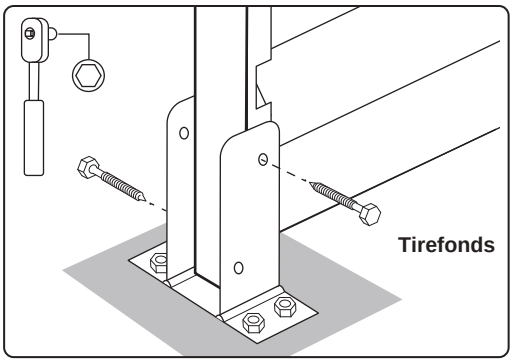

CLÔTURE BOIS PRÉSERVE CONSEILS DE POSE

CONSEILS D'ENTRETIEN

En cas de salissures ou de mousse

Lavage régulier des lames à l'aide d'un nettoyant spécial bois, d'eau chaude et d'une brosse souple
Nettoyeur haute pression fortement déconseillé

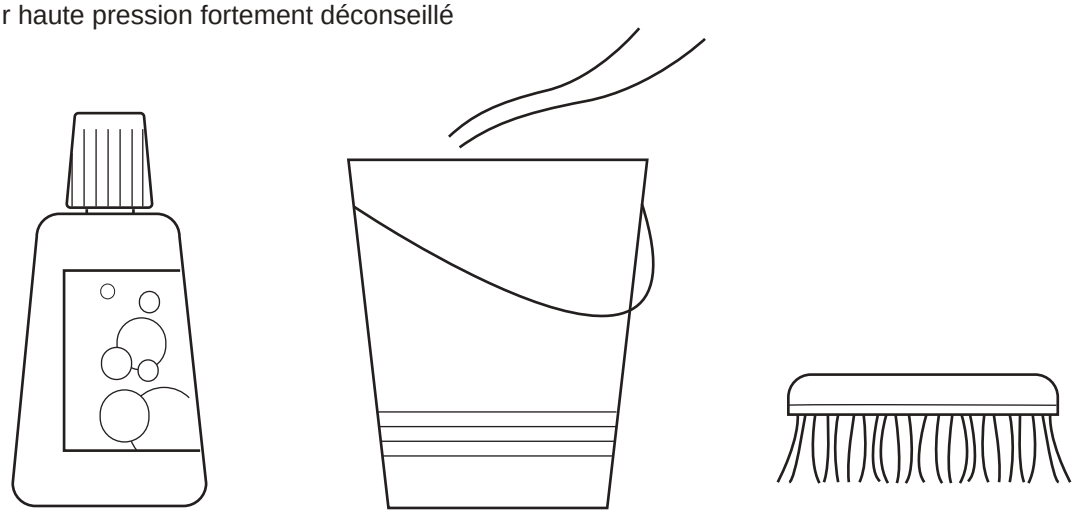

Nettoyant Spécial bois

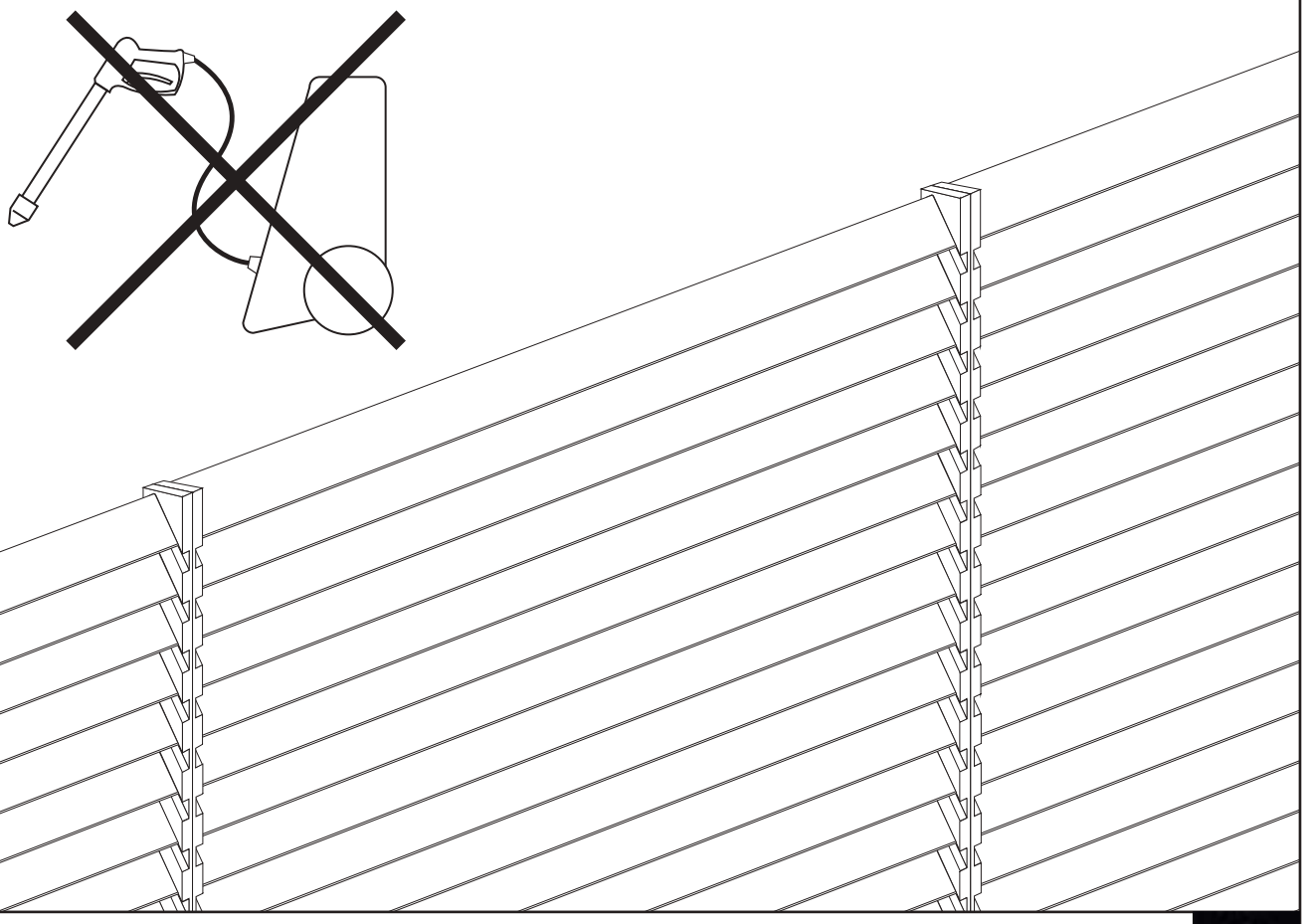

contact@protacouest.com www.protacouest.com Tél. 02 96 500 500 Fax 02 96 500 501
Zone Industrielle de Lanjouan, 18 rue de la Saudraie BP 90322 22403 LAMBALLE Cedex